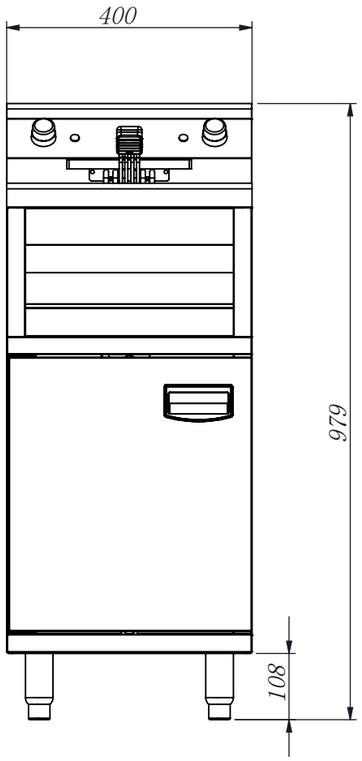

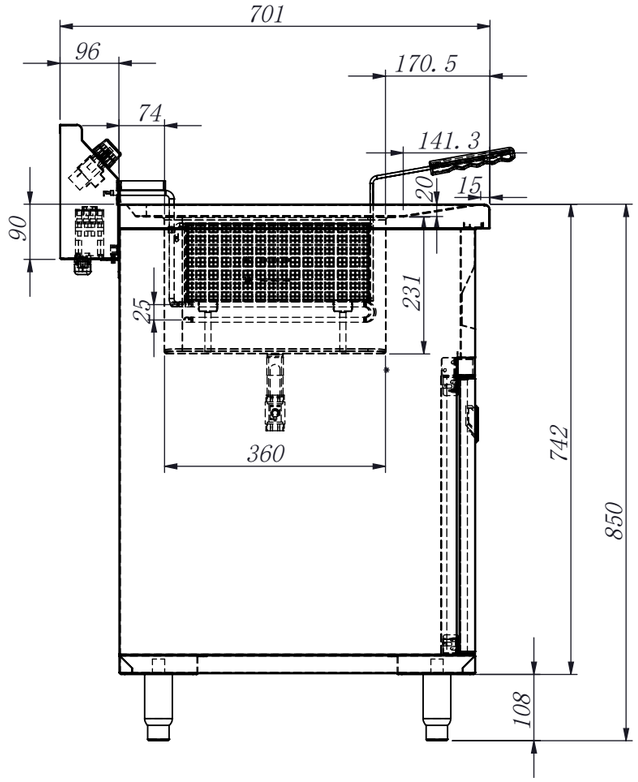

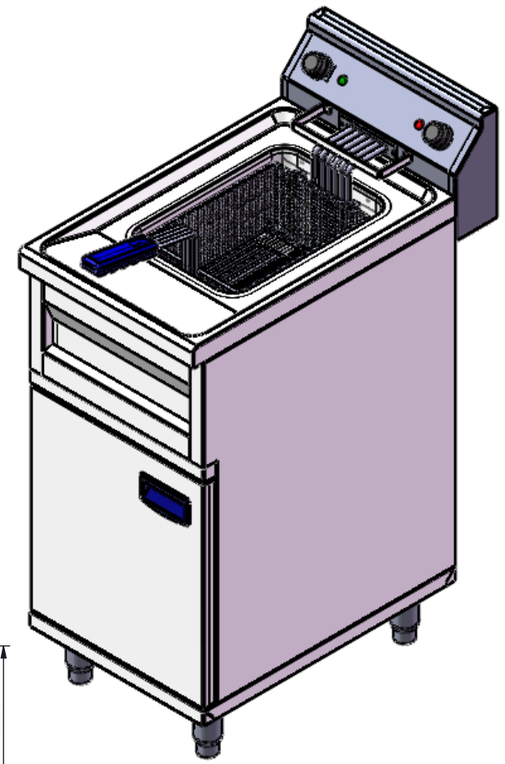

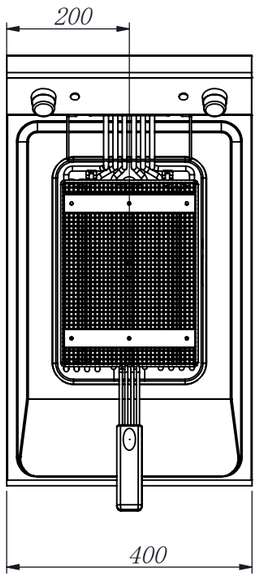

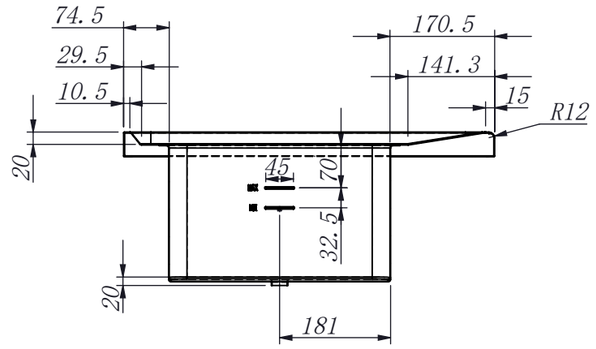

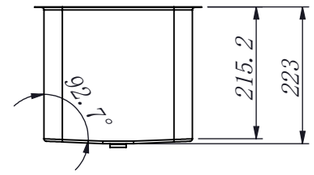

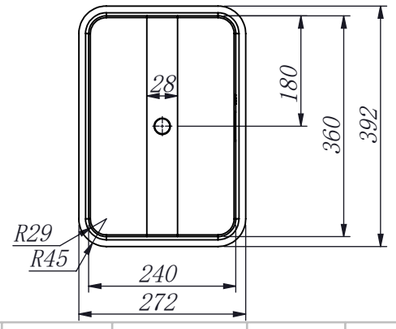

									201		
GB/T1804-m	0.5-6	±0.1									
	6-30	±0.2									
	30-120	±0.3									
	120-400	±0.5	比例								
	400-1000	±0.8							1.0	1	SFR-12-9
	1000-2000	±1.2									
		±0.5°									